ARCHITEKTURA KONSTRUKCJE SZYMCZAK

STUDIO PROJEKTOWE AK SZYMCZAK
szymczak.adam89@o2.pl
tel.: 667440114
► projekty budowlane
► inwentaryzacje
► kosztorysowanie

# PROJEKT BUDOWLANY

## BUDOWA BOISKA WIELOFUNKCYJNEGO I BIEŻNI 60 M DLA CELÓW SZKOLNYCH PRZY SZKOLE PODSTAWOWEJ W WOLI KSIĄŻĘCEJ

| | | |
|---|---|---|
| **INWESTOR:** | Gmina Kotlin | |
| **ADRES:** | 63-220 Kotlin, ul. Powstańców Wlkp. 3 | |
| **ADRES BUDOWY:** | 63-220 Kotlin, Wola Książęca dz. nr 31 i 32, obręb: Wola Książęca, jednostka ewidencyjna: Kotlin, kat. obiektu: V | |
| **OBIEKT:** | Boisko wielofunkcyjne i bieżnia 60 m | |
| **PROJEKTANT:** | INŻ.BUD. RYSZARD KOWALSKI<br>UP.PROJ. I KIER. BUD. W SPEC. KONSTR. BUD. I ARCHITEKT.<br>NR REJ. WKP/BO/2393/01 UPR. UAN-8386/85/86 I UAN 8386/110/88 JAROCIN, ul. DESZCZOWA12, TEL. 603-878-908 | |
| **OPRACOWANIE:** | MGR INŻ. ADAM SZYMCZAK<br>Jarocin, ul. Stanisława Mikołajczyka 27<br>63-200 Jarocin<br>TEL. 667-440-114 | |
| **ZAWARTOŚĆ:** | 1. PLAN ZAGOSPODAROWANIA | |
| | 2. OŚWIADCZENIE PROJEKTANTA | |
| | 3. CZĘŚĆ OPISOWA | |
| | 4. CZĘŚĆ RYSUNKOWA | |

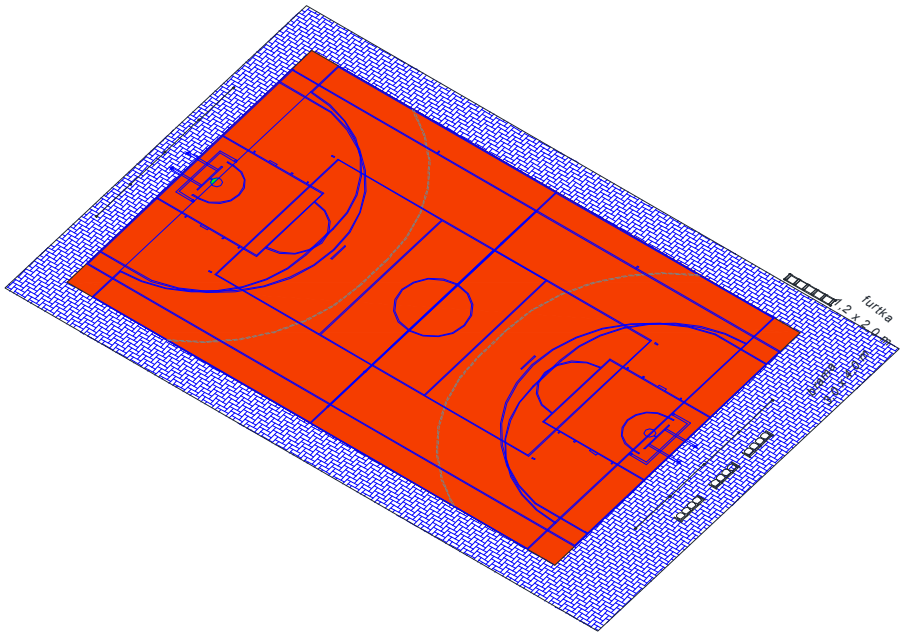


JAROCIN, SIERPIEŃ 2016 r.

EGZ. NR 1

# ZAWARTOŚĆ OPRACOWANIA


| | | Nr str. |
|---|---|---|
| **Boisko wielofunkcyjne i bieżnia 60 m** | | |
| 1. Spis treści opracowania | | 2 |
| 2. Załączniki do projektu | | |
| 2.1. Mapa zasadnicza aktualizowana | | 3 |
| 2.2. Plan zagospodarowania | | 4 |
| 2.3. Oświadczenie projektanta | | 5 |
| 3. BIOZ | | 6 |
| 4. Opis techniczny do projektu | | 8 |
| 5. Część rysunkowa | | |
| - boisko do piłki ręcznej – linie | rys. nr 3 | 13 |
| - bramka – przekrój i rzut | rys. nr 4 | 14 |
| - boisko do koszykówki – linie | rys. nr 5 | 15 |
| - słup oraz tablica – koszykówka | rys. nr 6 | 16 |
| - boisko do piłki siatkowej – linie | rys. nr 7 | 17 |
| - piłkochwyty | rys. nr 8 | 18 |
| - ogrodzenie boiska | rys. nr 9 | 19 |
| - przekrój | rys. nr 10 | 20 |
| - przekrój przez bieżnię | rys. nr 11 | 21 |
| 6. Uprawnienia projektanta | | 22 |


ARCHITEKTURA KONSTRUKCJE SZYMCZAK

# Mapa do celów projektowych

**Skala 1:500**

| | |
|---|---|
| *Oznaczenie kancelaryjne zgłoszenia pracy geodezyjnej:* | *Id. Zgłoszenia: R-GN.6640.317.2015* |
| *Nazwa miejscowości:* | *Wola Książęca* |
| *Jednostka ewidencyjna - identyfikator:* | *300603_2* |
| *Jednostka ewidencyjna - nazwa:* | *Kotlin* |
| *Obręb ewidencyjny - identyfikator:* | *0009* |
| *Obręb ewidencyjny - nazwa:* | *Wola Książęca* |
| *Układ współrzędnych płaskich prostokątnych:* | *2000/18* |
| *Układ współrzędnych wysokości:* | *Kronsztadt 60* |
| *Oznaczenie granic aktualizowanego obszaru:* | |
| *Informacje o służebnościach gruntowych mających wpływ na zagospodarowanie gruntów, zlokalizowanych w granicach projektowanej inwestycji*):* | *Nie badano* |
| *Data opracowania mapy:* | *26-06-2015* |

PROJEKTOWANIE I NADZORY
Danuta Skowrońska
Koszków 12b, 63-200 Jarocin
NIP 617-106-81-43
tel. 062 747 36 06 kom. 509 453 241

*nazwa/imię i nazwisko wykonawcy*
*podpis osoby reprezentującej wykonawcę*

mgr inż. Tomasz Skowroński
GEODETA UPRAWNIONY
nr uprawnień 17371

*imię i nazwisko geodety uprawnionego*
*nr uprawnień i podpis geodety*

Poświadcza się, że niniejszy dokument został opracowany w wyniku prac geodezyjnych i kartograficznych, których rezultaty zawiera operat techniczny wpisany do ewidencji materiałów

STAROSTA JAROCIŃSKI

P.3006. 2015. 897

(identyfikator ewidencyjny materiału zasobu – operatu technicznego)

03. 07. 2015

(Data wpisania operatu technicznego do ewidencji materiałów zasobu)

Z upoważnienia STAROSTY
Krzysztof Sobczak
Kierownik Referatu Geodezji i Gospodarki Nieruchomościami
GEODETA POWIATOWY

(imię, nazwisko, podpis osoby reprezentującej organ)

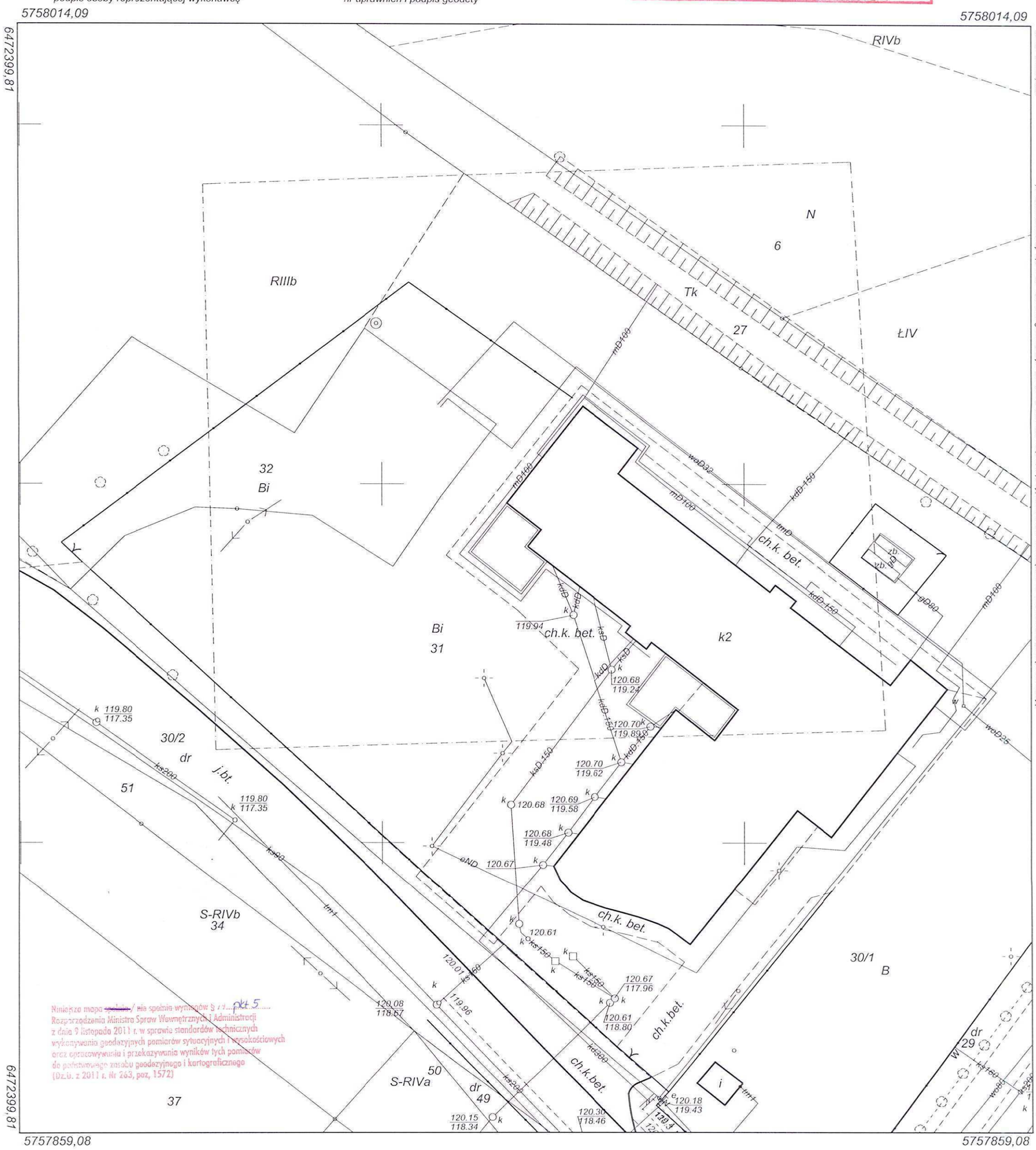


**)Podać skrótowy opis służebności gruntowej z oznaczeniem na mapie,w przypadku braku obciążeń zamieścić stosowną informację*

# Mapa do celów projektowych

**Skala 1:500**

| | |
|---|---|
| *Oznaczenie kancelaryjne zgłoszenia pracy geodezyjnej:* | *Id. Zgłoszenia: R-GN.6640.317.2015* |
| *Nazwa miejscowości:* | *Wola Książęca* |
| *Jednostka ewidencyjna - identyfikator:* | *300603_2* |
| *Jednostka ewidencyjna - nazwa:* | *Kotlin* |
| *Obręb ewidencyjny - identyfikator:* | *0009* |
| *Obręb ewidencyjny - nazwa:* | *Wola Książęca* |
| *Układ współrzędnych płaskich prostokątnych:* | *2000/18* |
| *Układ współrzędnych wysokości:* | *Kronsztadt 60* |
| *Oznaczenie granic aktualizowanego obszaru:* | |
| *Informacje o służebnościach gruntowych mających wpływ na zagospodarowanie gruntów, zlokalizowanych w granicach projektowanej inwestycji*):* | *Nie badano* |
| *Data opracowania mapy:* | *26-06-2015* |

PROJEKTOWANIE I NADZORY
Danuta Skowrońska
Łoszków 12b, 63-200 Jarocin
NIP 617-106-81-43
tel. 062 747 36 06 kom. 509 458 241

.....
*nazwa/imię i nazwisko wykonawcy*
*podpis osoby reprezentującej wykonawcę*

mgr inż. Tomasz Skowroński
GEODETA UPRAWNIONY
nr uprawnień 17371

.....
*imię i nazwisko geodety uprawnionego*
*nr uprawnień i podpis geodety*

Poświadcza się, że niniejszy dokument został opracowany w wyniku prac geodezyjnych i kartograficznych, których rezultaty zawiera operat techniczny wpisany do ewidencji materiałów

STAROSTA JAROCIŃSKI

P.3006. 2015. 897
(identyfikator ewidencyjny materiału zasobu – operatu technicznego)

03. 07. 2015
(Data wpisania operatu technicznego do ewidencji materiałów zasobu)

Krzysztof Sobczak
Kierownik Referatu Geodezji i Gospodarki Nieruchomościami
GEODETA POWIATOWY

(imię, nazwisko i podpis osoby reprezentującej organ)

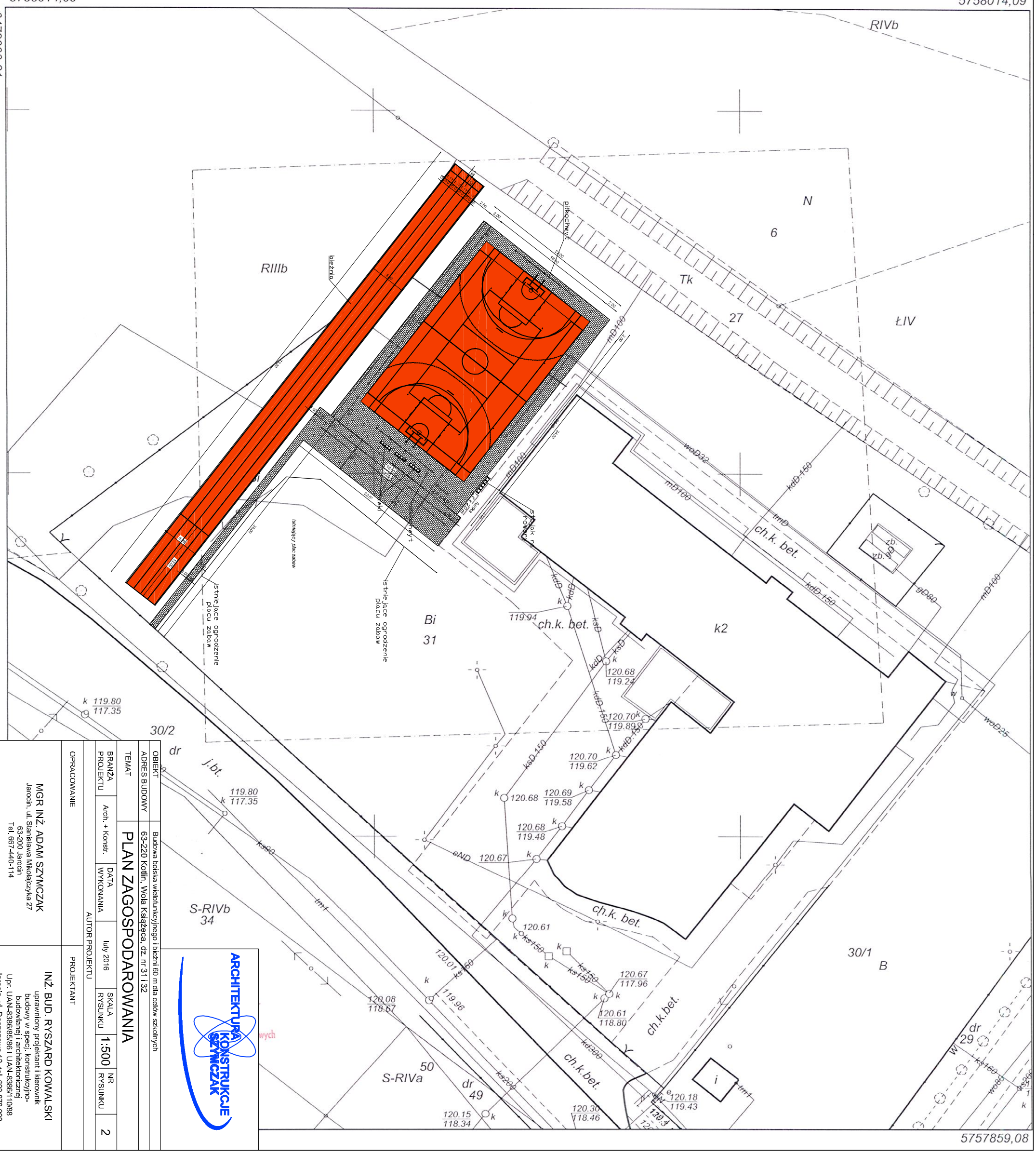


| | |
|---|---|
| OBIEKT | Budowa boiska wielofunkcyjnego i bieżni 60 m dla celów szkolnych |
| ADRES BUDOWY | 63-220 Kotlin, Wola Książęca, dz. nr 31 i 32 |
| TEMAT | PLAN ZAGOSPODAROWANIA |
| BRANŻA PROJEKTU | Arch. + Konstr. |
| DATA WYKONANIA | luty 2016 |
| SKALA RYSUNKU | 1:500 |
| NR RYSUNKU | 2 |

ARCHITEKTURA KONSTRUKCJE SZYMCZAK

AUTOR PROJEKTU

OPRACOWANIE

MGR INŻ. ADAM SZYMCZAK
Jarocin, ul. Stanisława Mikołajczyka 27
63-200 Jarocin
Tel. 667-440-114

PROJEKTANT

INŻ. BUD. RYSZARD KOWALSKI
uprawniony projektant i kierownik budowy w speci. konstrukcyjno-budowlanej i architektonicznej
Upr. UAN-8386/85/86 I UAN-8386/110/88
Jarocin, ul. Deszczowa 12, tel. 603-878-908

Jarocin, 23.08.2016r.

# OŚWIADCZENIE PROJEKTANTA

Zgodnie z art. 20, ust.4 ustawy z dnia 7 lipca 1994r.- Prawo Budowlane (Dz.U.z 2003r. Nr 207, poz. 2016 ze zmianami) oświadczam, że projekt budowlany: **BUDOWA BOISKA WIELOFUNKCYJNEGO I BIEŻNI 60 M DLA CELÓW SZKOLNYCH PRZY SZKOLE PODSTAWOWEJ W WOLI KSIĄŻĘCEJ NA DZIAŁKACH NUMER 31 I 32** sporządzony został zgodnie z obowiązującymi przepisami oraz zasadami wiedzy technicznej.

ARCHITEKTURA KONSTRUKCJE SZYMCZAK

Podpis projektanta:

**INŻ.BUD. RYSZARD KOWALSKI**
UP.PROJ. I KIER. BUD. W SPEC. KONSTR. BUD. I ARCHITEKT.
NR REJ. WKP/BO/2393/01 UPR. UAN-8386/85/86 I UAN 8386/110/88 JAROCIN, ul. DESZCZOWA12, TEL. 603-878-908

# INFORMACJA DOTYCZĄCA BEZPIECZEŃSTWA I OCHRONY ZDROWIA
## Zgodnie z Rozporządzeniem Ministra Infrastruktury z dnia 23 czerwca 2003 (Dz. U. Nr 120, poz. 1126)

OBIEKT: **BUDOWA BOISKA WIELOFUNKCYJNEGO I BIEŻNI 60 M DLA CELÓW SZKOLNYCH PRZY SZKOLE PODSTAWOWEJ W WOLI KSIĄŻĘCEJ**

ADRES: **63-220 KOTLIN, WOLA KSIĄŻĘCA, DZ. NR 31 I 32**

INWESTOR: **GMINA KOTLIN**

PROJEKTANCI: **INŻ. BUD. RYSZARD KOWALSKI**

ARCHITEKTURA
KONSTRUKCJE
SZYMCZAK

1. Plan BIOZ należy opracować zgodnie z wymaganiami art.21a, ust.2 ustawy z dnia 7 lipca 1994r. – Prawo Budowlane /tekst jednolity: Dz. U. z 2006r. Nr 156, poz. 1118/ oraz na podstawie rozporządzenia Ministra Infrastruktury z dnia 10 lipca 2003r. w sprawie informacji dotyczącej bezpieczeństwa i ochrony zdrowia oraz planu bezpieczeństwa i ochrony zdrowia /Dz.U. nr 120, poz.786/.

2. Przewidywane zagrożenia podczas realizacji robót:
   Na przedmiotowej budowie występować będą w szczególności następujące rodzaje robót budowlanych stwarzające ryzyko powstania zagrożenia bezpieczeństwa i zdrowia ludzi, które wymagają opracowania ”planu bezpieczeństwa i ochrony zdrowia” – BIOZ:
   - Ziemne, fundamentowe,
   - Betonowe, malarskie,
   - Niebezpieczeństwo upadku z wysokości ponad 6 m.

   Pracownicy prowadzący prace budowlane powinni posiadać stosowne uprawnienia i przeszkolenia oraz badania lekarskie. Powinni posługiwać się sprzętem i urządzeniami bezpiecznymi, sprawdzonymi, posiadającymi stosowne atesty i dopuszczenia.

3. Przed przystąpieniem do realizacji robót szczególnie niebezpiecznych należy przeprowadzić indywidualny, szczegółowy instruktaż pracowników.

4. Aby zapobiec niebezpieczeństwom wynikającym z wykonania robót w strefach szczególnego zagrożenia należy :
   a) przestrzegać instrukcji montażu rusztowań,
   b) używać środków ochrony osobistej,
   c) używać wyłącznie sprawnych maszyn i narzędzi,
   d) zabezpieczyć teren przed osobami postronnymi,
   e) pozostawić wolne drogi ewakuacyjne.

PROJEKTUJĘ KONSTRUKCJE AK SZYMCZAK

Podpis projektanta:

**INŻ.BUD. RYSZARD KOWALSKI**
UP.PROJ. I KIER. BUD. W SPEC. KONSTR. BUD. I ARCHITEKT.
NR REJ. WKP/BO/2393/01 UPR. UAN-8386/85/86 I UAN 8386/110/88 JAROCIN, ul. DESZCZOWA12,
TEL. 603-878-908

# OPIS TECHNICZNY

INWESTOR: GMINA KOTLIN
OBIEKT: BUDOWA BOISKA WIELOFUNKCYJNEGO I BIEŻNI 60 M DLA CELÓW SZKOLNYCH PRZY SZKOLE PODSTAWOWEJ W WOLI KSIĄŻĘCEJ
ADRES BUDOWY: 63-220 KOTLIN, WOLA KSIĄŻĘCA, DZ. NR 31 I 32

I

## OPIS DO PLANU ZAGOSPODAROWANIA:

1. Przedmiotem opracowania jest projekt budowy boiska wielofunkcyjnego i bieżni 60 m dla celów szkolnych przy Szkole Podstawowej w Woli Książęcej.
2. Zagospodarowanie istniejące – budynek szkoły podstawowej, plac zabaw, boisko trawiaste, utwardzenia, elementy małej architektury, zbiornik na gaz ziemny.
3. Proste warunki gruntowe.
4. Poziom wód gruntowych poniżej posadowienia fundamentów.
5. Zaopatrzenie przeciwpożarowe w wodę z zewnętrznej sieci hydrantowej.
6. Zaopatrzenie w wodę istniejącym przyłączem z istniejącej sieci wodociągowej w uzgodnieniu i na warunkach określonych przez zarządcę sieci wodociągowej – nie dotyczy.
7. Odprowadzenie ścieków istniejącym przyłączem do sieci kanalizacji sanitarnej w uzgodnieniu i na warunkach określonych przez zarządcę sieci kanalizacyjnej – nie dotyczy.
8. Zaopatrzenie w energię elektryczną istniejącym przyłączem z istniejącej sieci elektroenergetycznej – nie dotyczy.
9. Zaopatrzenie w energię cieplną – nie dotyczy.
10. Dostęp do drogi publicznej – istniejącym zjazdem z drogi publicznej.
11. Działka nie podlega ochronie konserwatorskiej.
12. Po zakończeniu budowy teren działki należy uporządkować, dojazdy i dojścia utwardzić.
13. Przyjęte w projekcie rozwiązania przestrzenne, funkcjonalne i techniczne nie powodują pogorszenia stanu środowiska naturalnego w rejonie lokalizacji inwestycji oraz nie mają negatywnego wpływu na działki sąsiednie.
14. Miejsca postojowe – nie dotyczy.
15. Gospodarowanie odpadami – nie dotyczy.
16. Łączność przewodowa.
17. Na terenie działki oraz w najbliższym jej sąsiedztwie nie występuje eksploatacja górnicza oraz żadna inwestycja o tego typu charakterze, mogąca mieć wpływ na boisko wielofunkcyjne, którego dotyczy niniejsze opracowanie.

## ZESTAWIENIE POWIERZCHNI :

| | |
|---|---|
| - powierzchnia działek objętych inwestycją | 15915,0 $m^2$ = 100 % |
| - powierzchnia zabudowy budynku szkoły podstawowej | 1843,56 $m^2$ = 11,6 % |
| - powierzchnia zabudowy boiska i bieżni 60 m | 864,88 $m^2$ = 5,4 % |
| - powierzchnia utwardzona | 2058,06 $m^2$ = 12,9 % |
| - pow. biologicznie czynna w tym istniejący plac zabaw | 11148,50 $m^2$ = 70,1 % |

II

## OKREŚLENIE OBSZARU ODDZIAŁYWANIA OBIEKTU

Biorąc pod uwagę fakt przedmiotu inwestycji, pomimo najbliższej poziomej odległości elementów boiska oraz bieżni od granicy z działkami 27, 30/1, 33 mniejszej niż 3,0 m, stwierdza się, że obszar oddziaływania objętego niniejszym opracowaniem boiska wielofunkcyjnego oraz bieżni 60 m nie wykracza poza granice działek nr ew. 31 i 32.

Powyższą analizę wykonano w oparciu o:

- *Ustawę z dnia 7 lipca 1994 r. Prawo budowlane (Dz. U. z 2013 r. poz. 1409 z późn. zmianami),*
- *Rozporządzenie Ministra Infrastruktury z dnia 12 kwietnia 2002 r. w sprawie warunków technicznych, jakim powinny odpowiadać budynki i ich usytuowanie (Dz. U. Nr 75, poz. 69 z późn. zmianami),*

III

**WARUNKI GEOTECHNICZNE**

1. Zgodnie z Rozporządzeniem Ministra Transportu, Budownictwa i Gospodarki Morskiej z dnia 25 kwietnia 2012 r. w sprawie ustalania geotechnicznych warunków posadawiania obiektów budowlanych (Dz. U. Nr 243 poz. 463) ustalono:

a) proste warunki gruntowe
- jednorodne grunty w warstwach równoległych do powierzchni,
- zwierciadło wody poniżej poziomu posadowienia fundamentów,
- brak innych niekorzystnych warunków geologicznych,
- ustalenia wykonano na podstawie przebiegu warstw i ich rodzajów w próbnych wykopach oraz wywiadu na temat zachowania się sąsiednich obiektów i zwierciadła wód gruntowych,

2. Na podstawie powyższych ustaleń projektowany obiekt zaliczono do pierwszej kategorii geotechnicznej. W wyniku powyższych ustaleń stwierdzam, że w/wym. grunt spełnia wymogi posadowienia projektowanych elementów wyposażenia boiska oraz bieżni. Projektowana budowa boiska wielofunkcyjnego oraz bieżni 60 m nie spowoduje przekroczenia stanów granicznych gruntu oraz nie zagrozi stateczności konstrukcji sąsiednich budynków.

Jeżeli przy prowadzeniu robót ziemnych lub budowlanych warunki gruntowe będą inne od założonych należy niezwłocznie skontaktować się z projektantem. Jeżeli po usunięciu 15 cm żyznej gleby zostanie odkryta warstwa inna niż piasek należy kontynuować pogłębianie do poziomu piasku.

IV

**PRZEZNACZENIE I PROGRAM UŻYTKOWY OBIEKTU BUDOWLANEGO JEGO KUBATURA I ZESTAWIENIE POWIERZCHNI**

1. Przedmiotem niniejszego opracowania jest projekt budowy boiska wielofunkcyjnego oraz bieżni 60 m dla celów szkolnych przy szkole podstawowej w Woli Książęcej. Planuje się wykonanie boiska wielofunkcyjnego oraz bieżni z nawierzchnią poliuretanową oraz komunikacji z kostki betonowej, wykonanie piłkochwytów zabezpieczających oraz ogrodzenia wokół boiska z siatki stalowej. Projektuje się również dostawę i montaż elementów wyposażenia boiska w słupki i siatkę do siatkówki, bramki do piłki ręcznej, słupy i kosze z tworzywa do koszykówki, ławki na stelażu stalowym z siedziskami z tworzywa, kosze na śmieci oraz stojak na rowery.

2. Zestawienie powierzchni projektowanych elementów:

| | |
|---|---|
| - powierzchnia zabudowy boiska | 504,00 $m^2$ |
| - długość | 28,00 m |
| - szerokość | 18,00 m |

| | |
|---|---|
| - powierzchnia utwardzeń | 402,08 $m^2$ |
| - powierzchnia zabudowy bieżni | 360,88 $m^2$ |
| - długość | 63,00 m |
| - szerokość | 5,25 m |

V

**OPIS ROBÓT**

1. NAWIERZCHNIA POLIURETANOWA

Projektuje się nawierzchnię poliuretanowo – gumową na warstwie podbudowy z kruszywa łamanego. Nawierzchnia poliuretanową pokryje powierzchnię boiska sportowego oraz bieżnię.

Po wykonaniu koryta do głębokości 15 – 20 cm, projektuje się wykonanie zagęszczenia mechanicznego macierzystego podłoża gruntowego. Na stropie tej warstwy wykonuje się podbudowę o miąższości 10 cm z warstwy kruszywa łamanego zawierającego frakcję w przedziale od 8 do 31.5 mm. Drugą warstwę podbudowy o miąższości 5 cm wykonuje się również z kruszywa łamanego, jednak kruszywo powinno zawierać frakcje od 0 do 8 mm. Kolejną z warstw jest samonośna warstwa podkładowa składająca się z mieszaniny granulatu gumowego ze żwirem i spojonego poliuretanem. Warstwa masy podkładowej gr. 3.5 cm układana zgodnie z zaleceniami producenta. Ostatnimi dwoma warstwami projektowanej nawierzchni jest 10 mm warstwa granulatu gumowego zespajana za pomocą natryskiwania mechanicznego 3 mm warstwy barwnego poliuretanu. Wokół nawierzchni boiska wielofunkcyjnego oraz bieżni należy wykonać obrzeże z prefabrykatów betonowych o wymiarach 8 x 30 x 100 cm na ławie betonowej.

Wykonana nawierzchnia powinna posiadać certyfikat lub deklarację zgodności z normą PN-EN 14877:2008, lub rekomendację techniczną ITB, lub wyniki badań specjalistycznego laboratorium potwierdzającego parametry oferowanej nawierzchni, lub dokument równoważny. Niezbędne jest przedstawienie karty technicznej oferowanej nawierzchni potwierdzonej przez producenta nawierzchni. Konieczne jest wykazanie posiadania przez oferowaną nawierzchnię atestu PZH. Wykonawca powinien przedstawić autoryzację producenta nawierzchni, wystawioną dla wykonawcy dla przedmiotowej inwestycji oraz potwierdzenie gwarancji na nawierzchnię przez producenta.

2. OZNAKOWANIE

Po wykonaniu nawierzchni poliuretanowej przewiduje się naniesienie metodą natryskową linii wyznaczających pola do gry dla następujących dyscyplin sportowych: siatkówka, koszykówka i piłka ręczna. Linie zostaną naniesione również na bieżnię, w celu wyznaczenia czterech torów o szerokości 1,2 m. W tym celu projektuje się użycie dwuskładnikowych farb poliuretanowych charakteryzujących się wysoką odpornością na zmienne warunki atmosferyczne, w tym niskie temperatury oraz promieniowanie UV. Oznakowanie powinno być w zgodzie z polskimi normami.

3. UTWARDZENIA

Wokół boiska wielofunkcyjnego oraz wzdłuż części bieżni projektuje się komunikację z kostki betonowej gr. 6 cm. Kostkę układać bezpośrednio na warstwie podsypki piaskowo – cementowej gr. 10 cm oraz warstwie odsączającej z piasku o miąższości warstwy 15 cm. Warstwa odsączająca wbudowana na stropie zagęszczonego mechanicznie gruntu macierzystego. Kostka betonowa w kolorze szarym, bądź czerwonym. Wokół nawierzchni komunikacji z kostki betonowej należy wykonać obrzeże z prefabrykatów betonowych o wymiarach 8 x 30 x 100 cm na ławie betonowej zgodnie z rysunkiem przekroju.

4. PIŁKOCHWYTY

W odległości 1,5 m od krawędzi nawierzchni poliuretanowej, wzdłuż krótszych boków boiska zlokalizowano piłkochwyty o wymiarach 10,0 x 6,0 m. Słupki wykonane z rury kwadratowej 80 x 3 mm malowane proszkowo w kolorze zielonym mocować w stopach fundamentowych o wym. 40 x 40 x 80 cm. Wypełnienie piłkochwytów stanowić będzie siatka o wym. oczka 45 x 45 mm w kolorze zielonym, wykonana z polipropylenu w systemie bezwęzłowym o grubości sznurka 5 mm. Siatka rozpostarta będzie na lince stalowej gr. 4 mm w otulinie przezroczystej, mocowanej w poziomie co 0,5 m do słupków stalowych. Niezbędny zestaw montażowy stanowią zaciski do montowania siatki na lince oraz śruby rzymskie pozwalające na odpowiednie dopasowanie napięcia linki naciągowej.

5. OGRODZENIE

Powierzchnia o wymiarach 22,0 x 34,0 m, na którą składa się boisko wielofunkcyjne oraz komunikacja z kostki betonowej, ogrodzona zostanie siatką stalową o wys. 4,0 m. Słupki, wykonane z rury okrągłej 60 x 2,5 mm malowane proszkowo w kolorze zielonym, osadzone w stopach betonowych o wym. 40 x 40 x 80 cm. Wypełnienie stanowi siatka z drutu ocynkowanego powlekanego mrozoodpornym tworzywem PVC, oczka siatki 45 x 45 mm, średnica drutu 2,2 x 3,4 mm. Siatka ogrodzenia rozpięta na 8 rzędach drutu napinającego o średnicy 2,6 x 4,0 mm mocowanego za pomocą przelotek do słupów. Zwieńczeniem ogrodzenia jest rygiel poziomy usztywniający o średnicy 42 mm. W wyposażeniu ogrodzenia muszą się znaleźć dwie furtki o wymiarach 1,00 x 2,00 m oraz brama o wym. 4,0 x 2,5 m.

6. WYPOSAŻENIE DODATKOWE

Projektuje się wyposażenie wielofunkcyjnego boiska w elementy umożliwiające zgodne z projektowanym eksploatowanie przedmiotowego boiska.

1. Przewiduje się dostawę i montaż bramki do gry w piłkę ręczną o wymiarach podanych na rysunku technicznym. Bramka osadzana w tulejach stalowych mocowanych do stóp betonowych. Kolor bramki biało – czerwony. Wymagana zgodność z przepisami do gry w piłkę ręczną oraz normą PN-EN 749-2006. Zaleca się również przedłożenie certyfikatu bezpieczeństwa wydanego przez Instytut Sportu. Projektuje się montaż dwóch bramek.
2. Przewiduje się dostawę i montaż stojaka do koszykówki dwusłupowego z możliwością regulacji w płaszczyźnie pionowej. Elementy stalowe cynkowane ogniowo. Wymagana zgodność z normą PN-EN 1270:2006 oraz posiadanie certyfikatu bezpieczeństwa wystawionego przez Instytut Nadzoru Technicznego. Projektuje się montaż dwóch stojaków w tulejach.
3. Projektuje się dostawę i montaż słupków do siatkówki z naciągiem wewnętrznym. Słupki wykonane ze wzmacnianego profilu aluminiowego, powierzchnia słupków anodowana. Naciąg ukryty wewnątrz słupka posiadać powinien regulację w zakresie 106 – 243 cm. Słupki nie powinny posiadać wystających elementów zewnętrznych. Projektuje się montaż dwóch słupków.
4. Projektuje się dostawę i montaż ławek z siedziskami sportowymi z tworzywa sztucznego. Siedziska przytwierdzone do stelaży stalowych ocynkowanych lub aluminiowych. Siedziska odporne na działanie zmiennych warunków atmosferycznych w tym niskich temperatur oraz promieniowania UV. Projektuje się dostawę trzech ławek, każda po 4 miejsca siedzące.
5. Projektuje się dostawę i montaż jednego stojaka na rowery (stojak na 6 sztuk). Konstrukcja stalowa ocynkowana bądź aluminiowa.
6. Projektuje się dostawę i montaż dwóch koszy na śmieci.

VI

**UWAGI KOŃCOWE**

Wszystkie prace związane z realizacją inwestycji prowadzić pod nadzorem uprawnionego kierownika budowy, zgodnie z zatwierdzonym projektem budowlanym z zachowaniem wymagań BHP w budownictwie oraz przy użyciu wyrobów dopuszczonych do obrotu i powszechnego stosowania w budownictwie.

VII

**ZALECENIA BUDOWLANE**

**Roboty budowlane**

Roboty budowlane winny być wykonane zgodnie ze sztuką budowlaną oraz obowiązującymi przepisami i normami.

Roboty budowlane prowadzone powinny być pod nadzorem osób posiadających stosowne uprawnienia.

OPRACOWAŁ:

**INŻ.BUD. RYSZARD KOWALSKI**
UP.PROJ. I KIER. BUD. W SPEC. KONSTR. BUD. I ARCHITEKT.
NR REJ. WKP/BO/2393/01 UPR. UAN-8386/85/86 I UAN 8386/110/88 JAROCIN, ul. DESZCZOWA12,
TEL. 603-878-908

ARCHITEKTURA KONSTRUKCJE SZYMCZAK

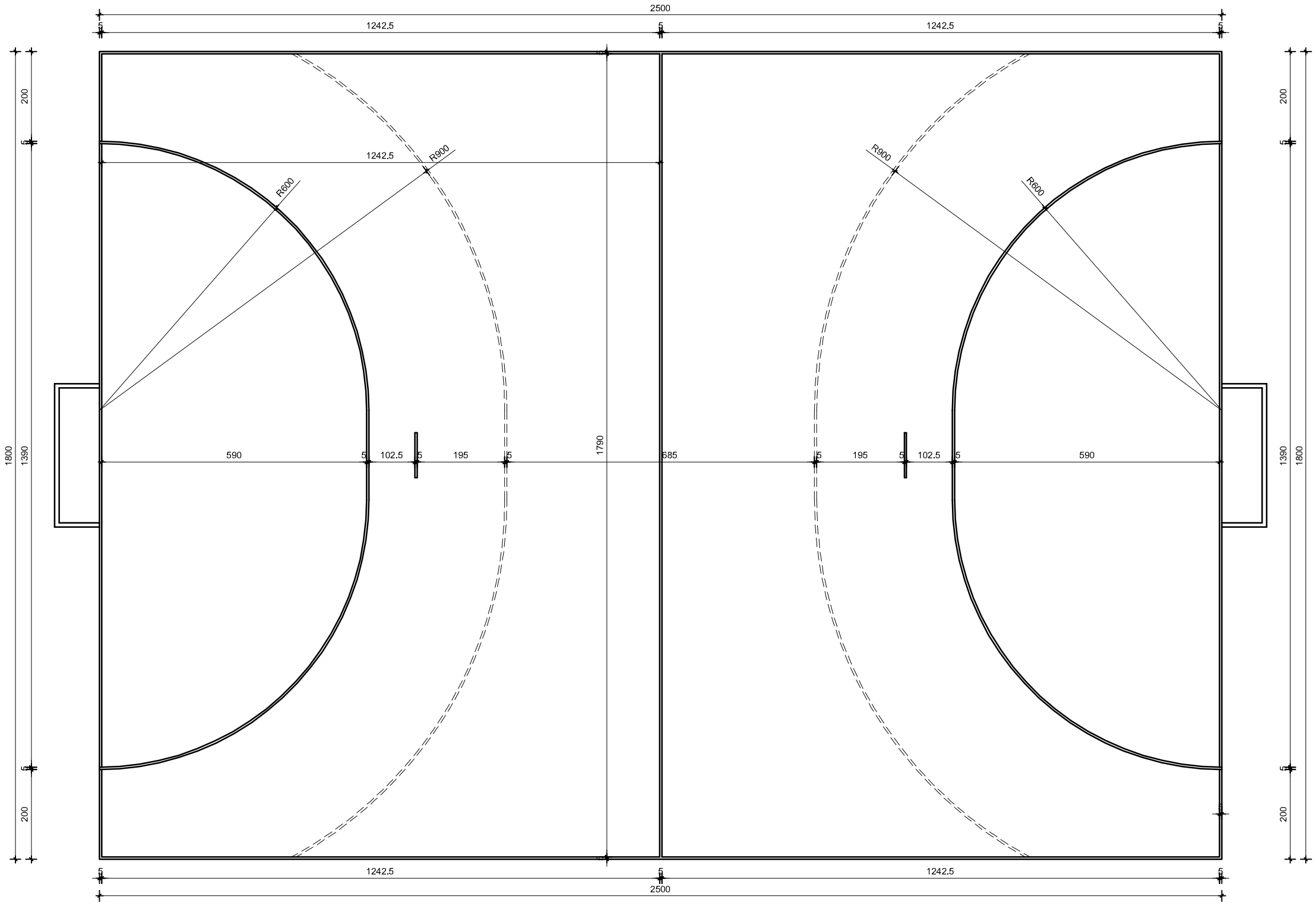


ARCHITEKTURA KONSTRUKCJE SZYMCZAK

| | | | | | | | |
|---|---|---|---|---|---|---|---|
| OBIEKT | Budowa boiska wielofunkcyjnego i bieżni 60 m dla celów szkolnych | | | | | | |
| ADRES BUDOWY | 63-220 Kotlin, Wola Książęca, dz. nr 31 i 32 | | | | | | |
| TEMAT | BOISKO DO PIŁKI RĘCZNEJ - LINIE | | | | | | |
| BRANŻA PROJEKTU | Arch. + Konstr. | DATA WYKONANIA | sierpień 2016 | SKALA RYSUNKU | 1:100 | NR RYSUNKU | 3 |
| AUTOR PROJEKTU | | | | | | | |
| OPRACOWANIE | | | PROJEKTANT | | | | |
| MGR INŻ. ADAM SZYMCZAK<br>Jarocin, ul. Stanisława Mikołajczyka 27<br>63-200 Jarocin<br>Tel. 667-440-114 | | | INŻ. BUD. RYSZARD KOWALSKI<br>uprawniony projektant i kierownik budowy w specj. konstrukcyjno-budowlanej i architektonicznej<br>Upr. UAN-8386/85/86 i UAN-8386/110/88<br>Jarocin, ul. Deszczowa 12, tel. 603-878-908 | | | | |

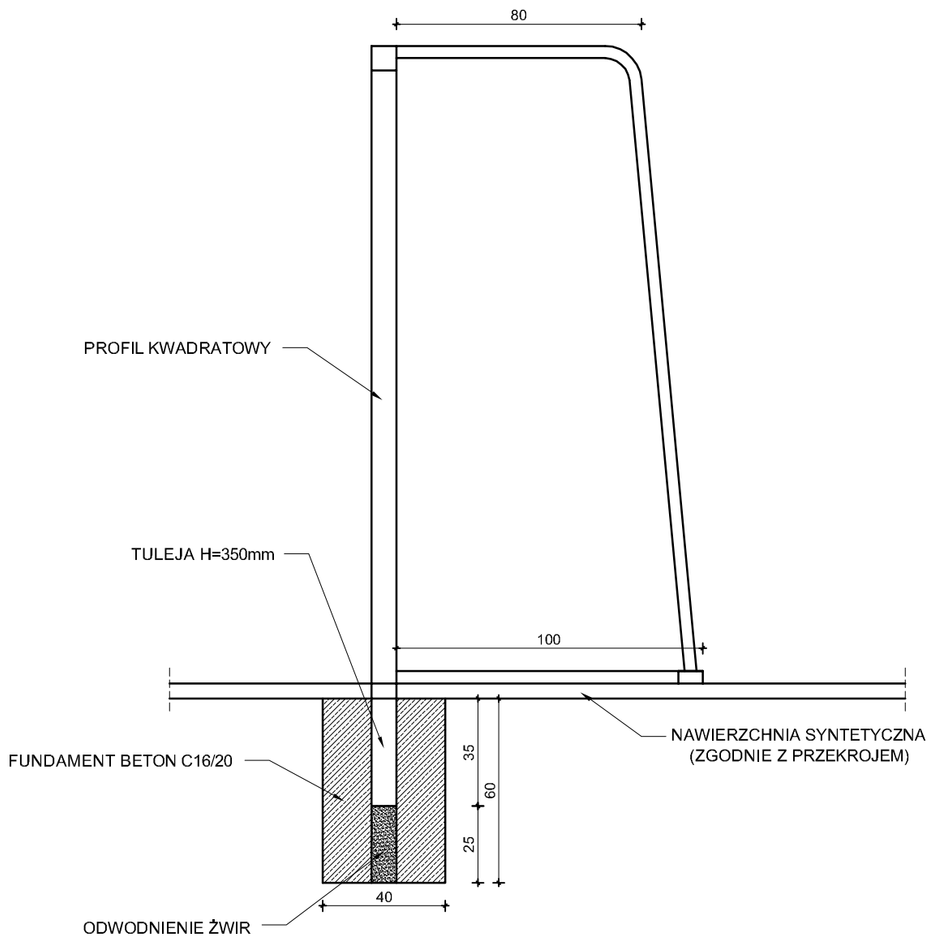


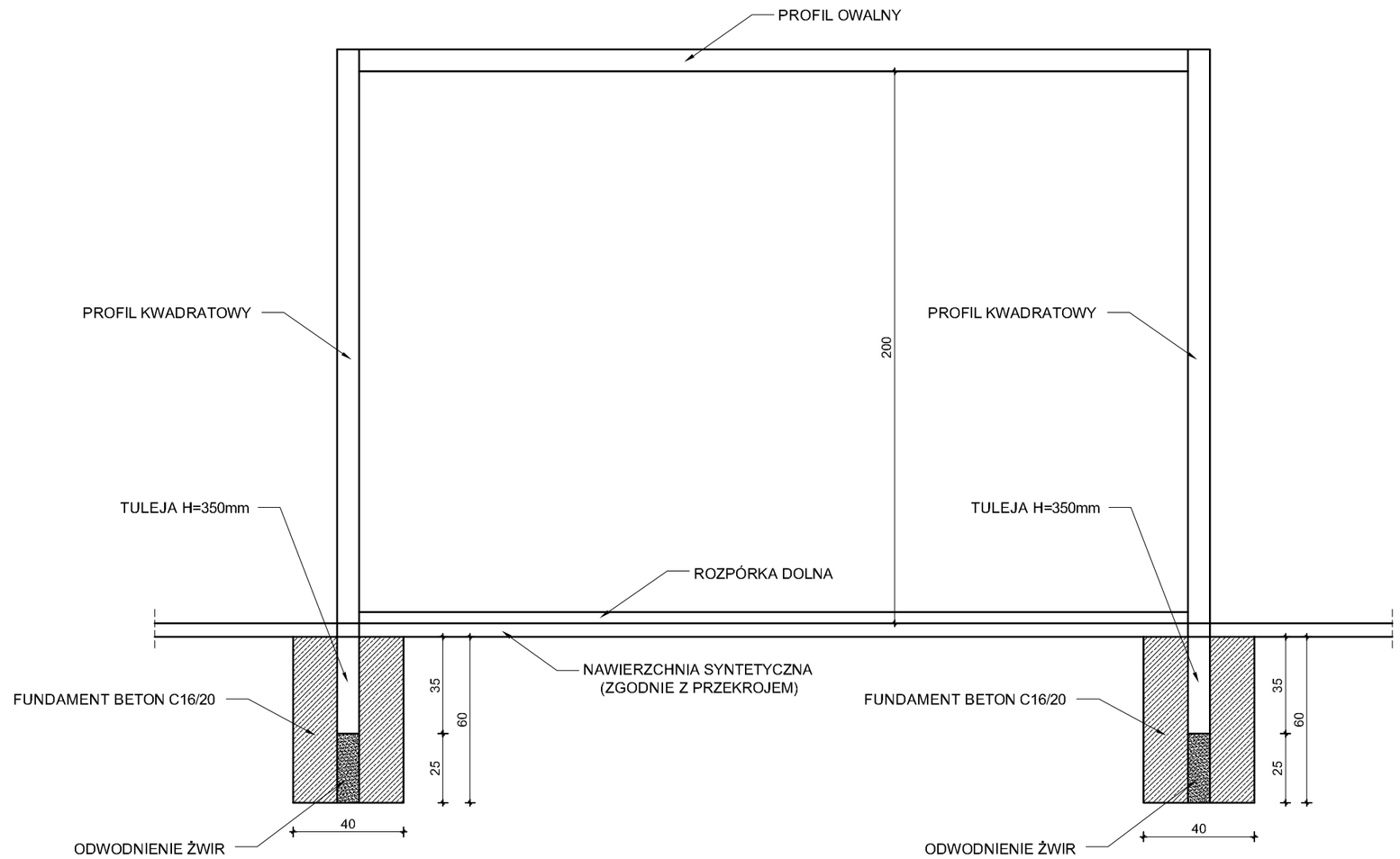


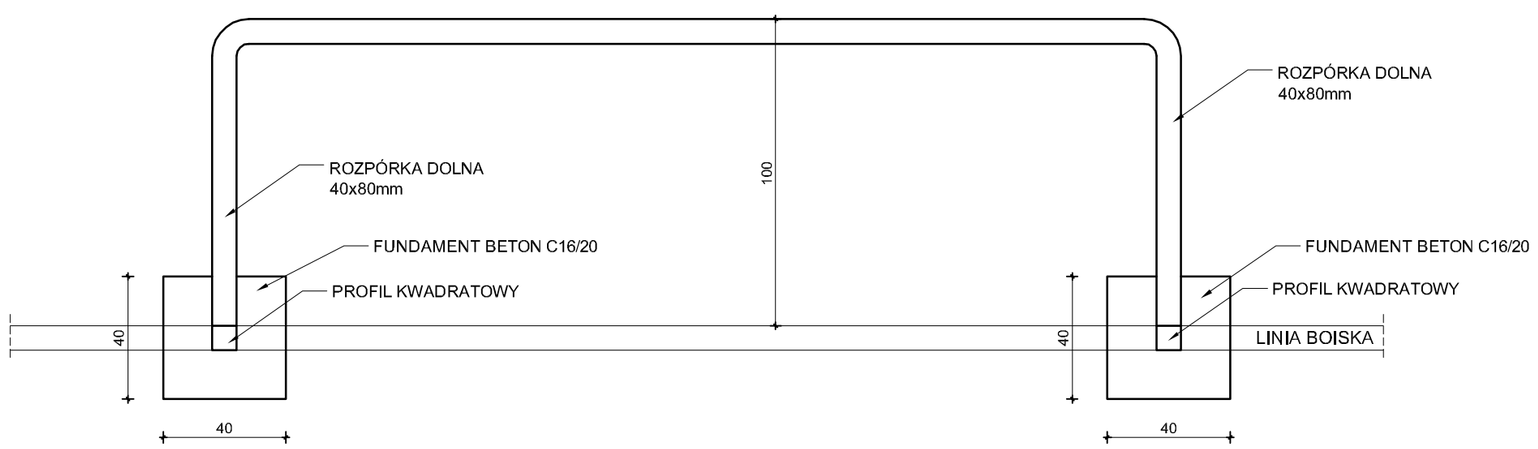


ARCHITEKTURA KONSTRUKCJE SZYMCZAK

| | | | | | | | |
|---|---|---|---|---|---|---|---|
| OBIEKT | Budowa boiska wielofunkcyjnego i bieżni 60 m dla celów szkolnych | | | | | | |
| ADRES BUDOWY | 63-220 Kotlin, Wola Książęca, dz. nr 31 i 32 | | | | | | |
| TEMAT | BRAMKA - PRZEKRÓJ I RZUT | | | | | | |
| BRANŻA PROJEKTU | Arch. + Konstr. | DATA WYKONANIA | sierpień 2016 | SKALA RYSUNKU | 1:20 | NR RYSUNKU | 4 |
| AUTOR PROJEKTU | | | | | | | |
| OPRACOWANIE | | PROJEKTANT | | | | | |


MGR INŻ. ADAM SZYMCZAK
Jarocin, ul. Stanisława Mikołajczyka 27
63-200 Jarocin
Tel. 667-440-114

INŻ. BUD. RYSZARD KOWALSKI
uprawniony projektant i kierownik
budowy w specj. konstrukcyjno-
budowlanej i architektonicznej
Upr. UAN-8386/85/86 i UAN-8386/110/88
Jarocin, ul. Deszczowa 12, tel. 603-878-908

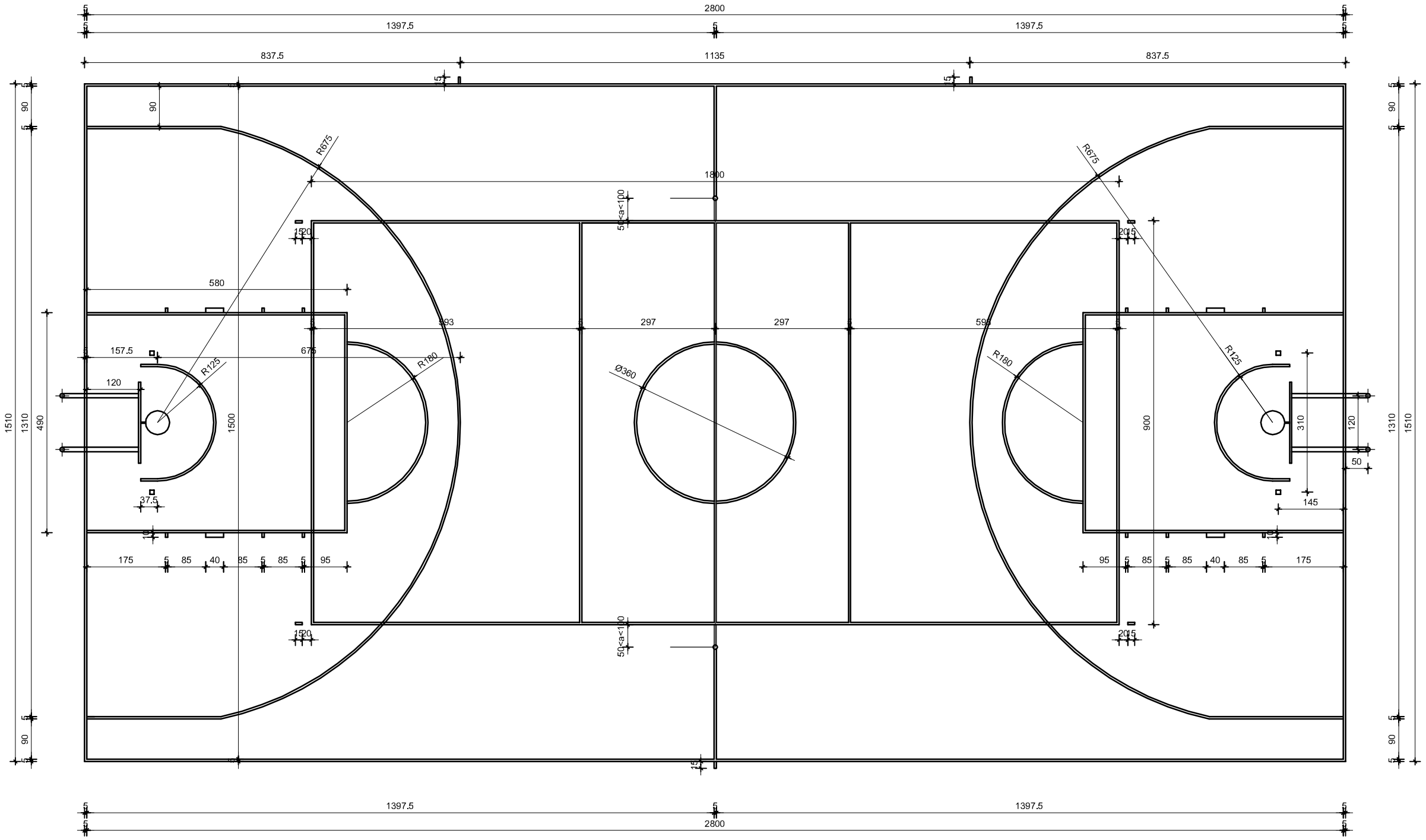


ARCHITEKTURA KONSTRUKCJE SZYMCZAK

| | | | | | | | |
|---|---|---|---|---|---|---|---|
| OBIEKT | Budowa boiska wielofunkcyjnego i bieżni 60 m dla celów szkolnych | | | | | | |
| ADRES BUDOWY | 63-220 Kotlin, Wola Książęca, dz. nr 31 i 32 | | | | | | |
| TEMAT | BOISKO DO KOSZYKÓWKI - LINIE | | | | | | |
| BRANŻA PROJEKTU | Arch. + Konstr. | DATA WYKONANIA | sierpień 2016 | SKALA RYSUNKU | 1:100 | NR RYSUNKU | 5 |
| AUTOR PROJEKTU | | | | | | | |
| OPRACOWANIE | | PROJEKTANT | | | | | |


MGR INŻ. ADAM SZYMCZAK
Jarocin, ul. Stanisława Mikołajczyka 27
63-200 Jarocin
Tel. 667-440-114

INŻ. BUD. RYSZARD KOWALSKI
uprawnlony projektant I klerownlk
budowy w specj. konstrukcyjno-
budowlanej i architektonicznej
Upr. UAN-8386/85/86 i UAN-8386/110/88
Jarocin, ul. Deszczowa 12, tel. 603-878-908

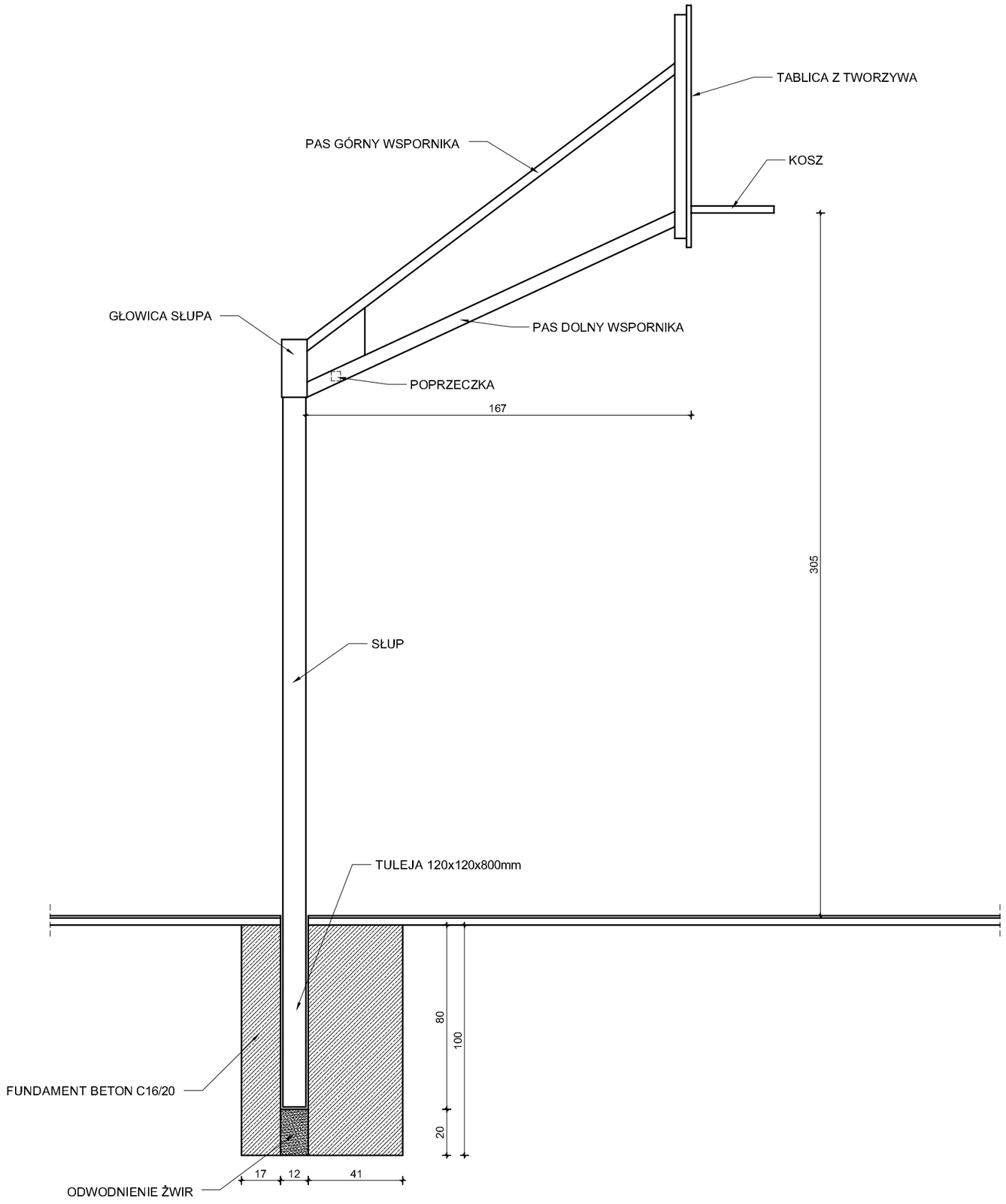


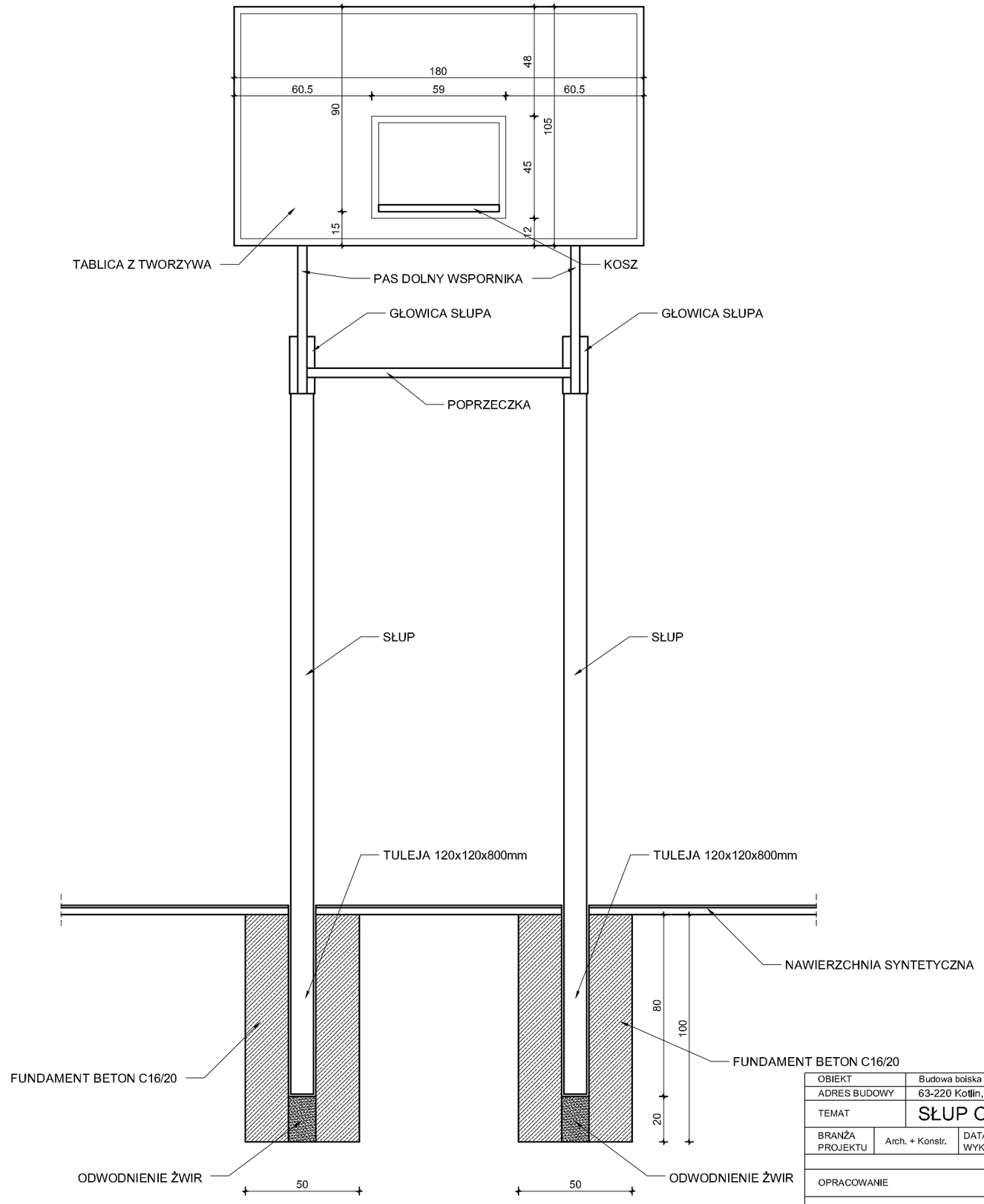


ARCHITEKTURA KONSTRUKCJE SZYMCZAK

| | | | | | | | |
|---|---|---|---|---|---|---|---|
| OBIEKT | Budowa boiska wielofunkcyjnego i bieżni 60 m dla celów szkolnych | | | | | | |
| ADRES BUDOWY | 63-220 Kotlin, Wola Książęca, dz. nr 31 i 32 | | | | | | |
| TEMAT | SŁUP ORAZ TABLICA - KOSZYKÓWKA | | | | | | |
| BRANŻA PROJEKTU | Arch. + Konstr. | DATA WYKONANIA | sierpień 2016 | SKALA RYSUNKU | 1:20 | NR RYSUNKU | 6 |
| AUTOR PROJEKTU | | | | | | | |
| OPRACOWANIE | | PROJEKTANT | | | | | |


MGR INŻ. ADAM SZYMCZAK
Jarocin, ul. Stanisława Mikołajczyka 27
63-200 Jarocin
Tel. 667-440-114

INŻ. BUD. RYSZARD KOWALSKI
uprawniony projektant i kierownik
budowy w specj. konstrukcyjno-
budowlanej i architektonicznej
Upr. UAN-8386/85/86 i UAN-8386/110/88
Jarocin, ul. Deszczowa 12, tel. 603-878-908

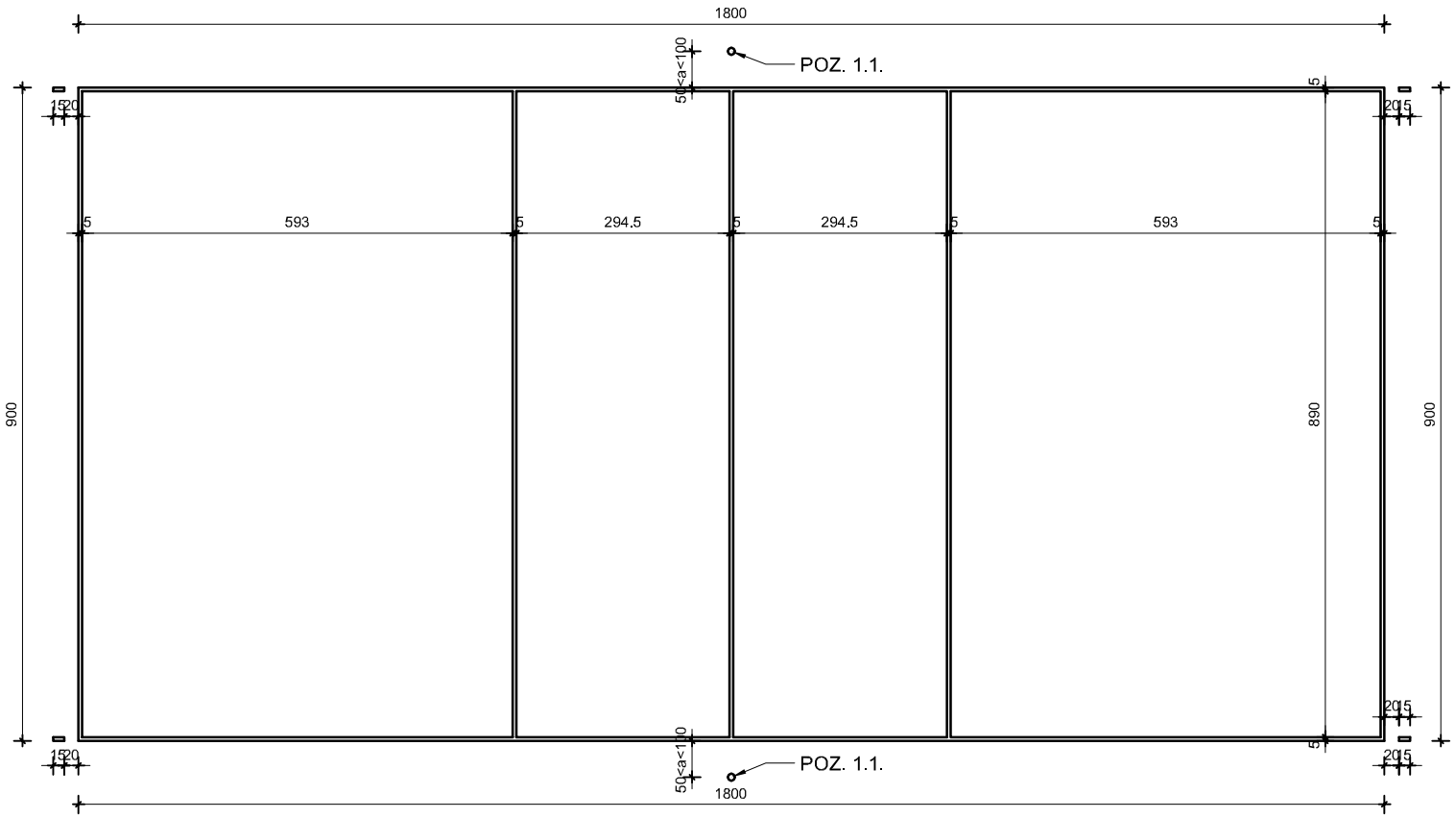


## POZ. 1.1. MOCOWANIE SŁUPKÓW DO SIATKI
(1:20)

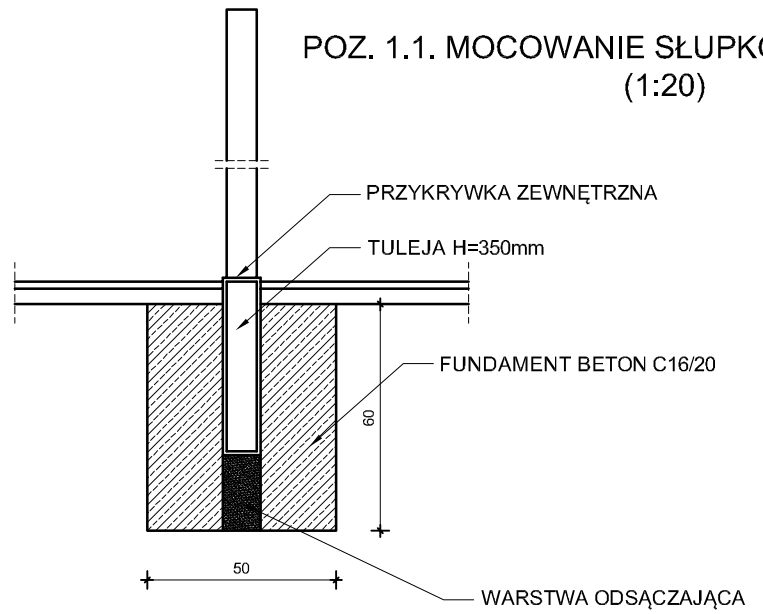


ARCHITEKTURA KONSTRUKCJE SZYMCZAK

| | | | | | | | |
|---|---|---|---|---|---|---|---|
| OBIEKT | Budowa boiska wielofunkcyjnego i bieżni 60 m dla celów szkolnych | | | | | | |
| ADRES BUDOWY | 63-220 Kotlin, Wola Książęca, dz. nr 31 i 32 | | | | | | |
| TEMAT | BOISKO DO PIŁKI SIATKOWEJ - LINIE | | | | | | |
| BRANŻA PROJEKTU | Arch. + Konstr. | DATA WYKONANIA | sierpień 2016 | SKALA RYSUNKU | 1:100 | NR RYSUNKU | 7 |
| AUTOR PROJEKTU | | | | | | | |
| OPRACOWANIE | | PROJEKTANT | | | | | |
| MGR INŻ. ADAM SZYMCZAK<br>Jarocin, ul. Stanisława Mikołajczyka 27<br>63-200 Jarocin<br>Tel. 667-440-114 | | INŻ. BUD. RYSZARD KOWALSKI<br>uprawniony projektant i kierownik budowy w specj. konstrukcyjno-budowlanej i architektonicznej<br>Upr. UAN-8386/85/86 i UAN-8386/110/88<br>Jarocin, ul. Deszczowa 12, tel. 603-878-908 | | | | | |

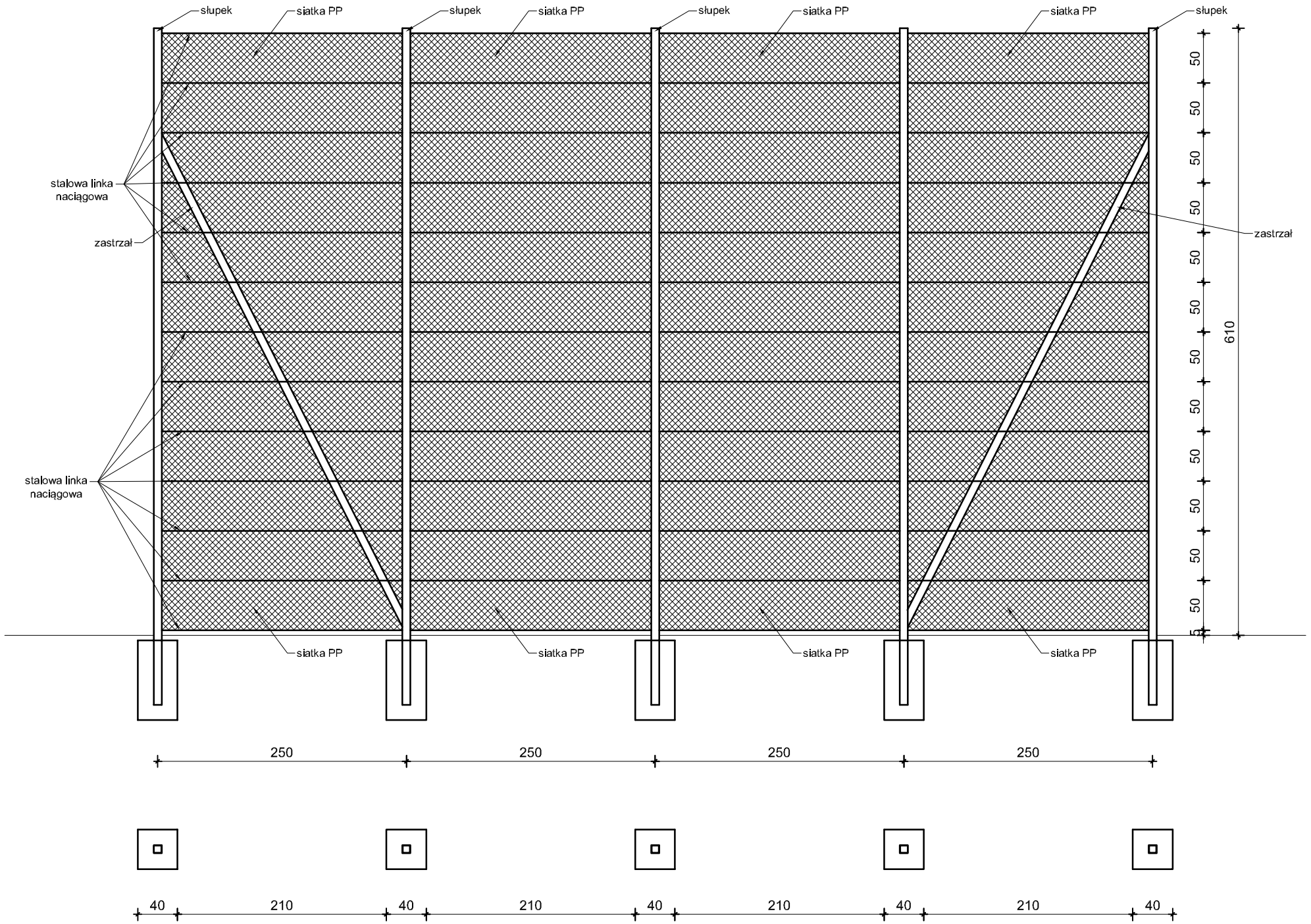


*-słupki oraz zastrzały z rury kwadratowej 80 x 3 mm malowanej proszkowo w kolorze zielonym,*
*-siatka z polipropylenu bezwęzłowego w kolorze zielonym, oczko 45x45mm, grubość sznurka 5 mm*
*-zestaw montażowy (linka stalowa 4 mm w otulinie przezroczystej, zaciski do montowania siatki na lince, 2 śruby rzymskie/kpl.),*

| | | | | | | | |
|---|---|---|---|---|---|---|---|
| OBIEKT | Budowa boiska wielofunkcyjnego i bieżni 60 m dla celów szkolnych | | | | | | |
| ADRES BUDOWY | 63-220 Kotlin, Wola Książęca, dz. nr 31 i 32 | | | | | | |
| TEMAT | PIŁKOCHWYTY | | | | | | |
| BRANŻA PROJEKTU | Arch. + Konstr. | DATA WYKONANIA | sierpień 2016 | SKALA RYSUNKU | 1:50 | NR RYSUNKU | 8 |
| AUTOR PROJEKTU | | | | | | | |
| OPRACOWANIE | | PROJEKTANT | | | | | |
| MGR INŻ. ADAM SZYMCZAK<br>Jarocin, ul. Stanisława Mikołajczyka 27<br>63-200 Jarocin<br>Tel. 667-440-114 | | INŻ. BUD. RYSZARD KOWALSKI<br>uprawniony projektant i kierownik budowy w specj. konstrukcyjno-budowlanej i architektonicznej<br>Upr. UAN-8386/85/86 i UAN-8386/110/88<br>Jarocin, ul. Deszczowa 12, tel. 603-878-908 | | | | | |

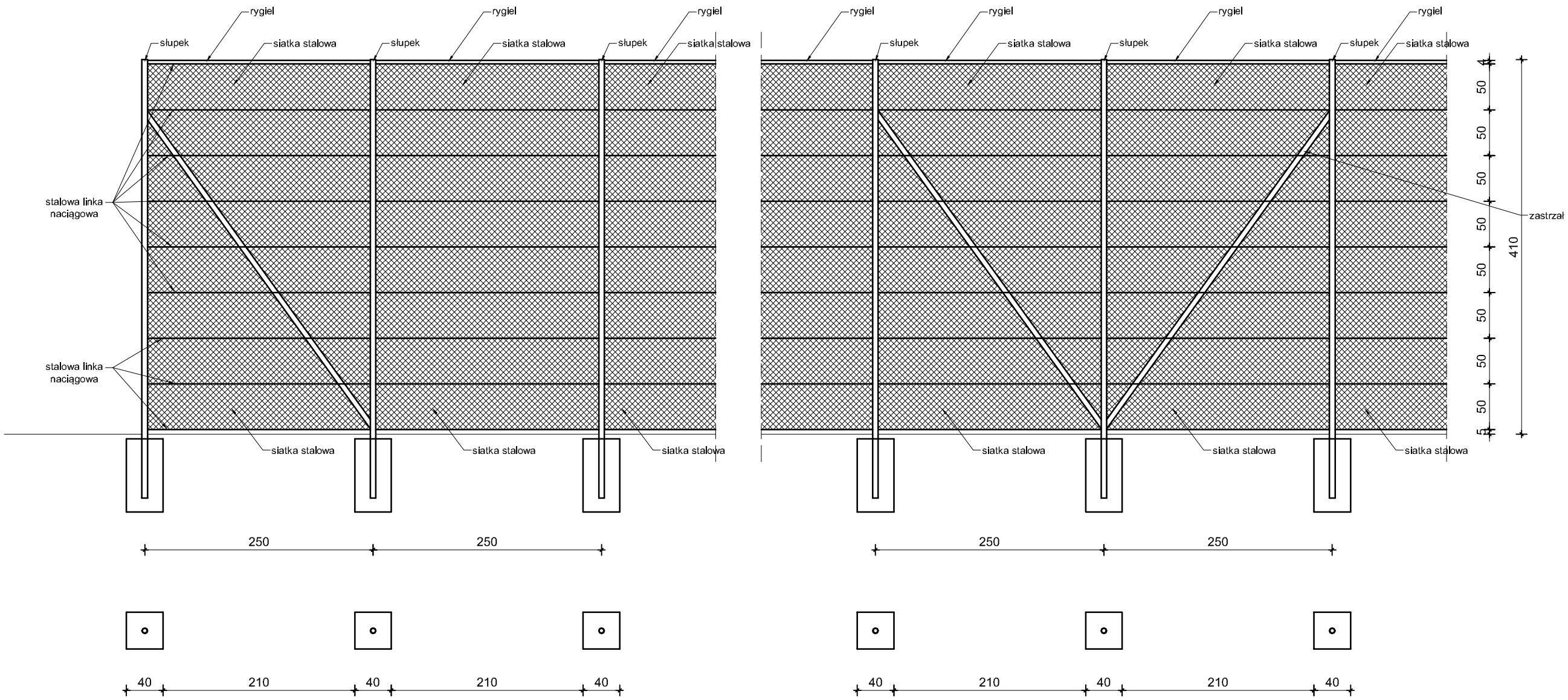


*-słupki oraz zastrzały okrągłe o przekroju 60 x 2,5 mm malowane proszkowo w kolorze zielonym,*
*-siatka z drutu ocynkowanego powlekanego mrozoodpornym tworzywem PVC, oczka 45 x 45 mm, średnica drutu 2,2 x 3,4 mm,*
*-siatka rozpięta na 8 rzędach drutu napinającego o średnicy 2,6 x 4,0 mm mocowanych za pomocą przelotek do słupków,*
*-usztywnienie ogrodzenia za pomocą rygla górnego o śred. 42 mm,*
*-w wyposażeniu muszą znaleźć się również dwie furtki o wym. 1,00 x 2,00 m oraz brama o wym. 4,0 x 2,5 m,*

| | | | | | | | |
|---|---|---|---|---|---|---|---|
| OBIEKT | Budowa boiska wielofunkcyjnego i bieżni 60 m dla celów szkolnych | | | | | | |
| ADRES BUDOWY | 63-220 Kotlin, Wola Książęca, dz. nr 31 i 32 | | | | | | |
| TEMAT | OGRODZENIE BOISKA | | | | | | |
| BRANŻA PROJEKTU | Arch. + Konstr. | DATA WYKONANIA | sierpień 2016 | SKALA RYSUNKU | 1:50 | NR RYSUNKU | 9 |
| AUTOR PROJEKTU | | | | | | | |
| OPRACOWANIE | | PROJEKTANT | | | | | |
| MGR INŻ. ADAM SZYMCZAK<br>Jarocin, ul. Stanisława Mikołajczyka 27<br>63-200 Jarocin<br>Tel. 667-440-114 | | INŻ. BUD. RYSZARD KOWALSKI<br>uprawnlony projektant I klerownlk budowy w specj. konstrukcyjno-budowlanej i architektonicznej<br>Upr. UAN-8386/85/86 i UAN-8386/110/88<br>Jarocin, ul. Deszczowa 12, tel. 603-878-908 | | | | | |

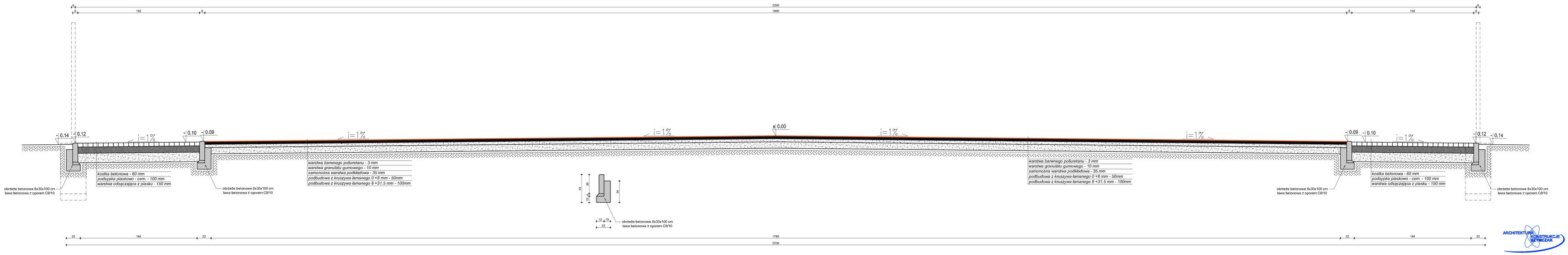


ARCHITEKTURA I KONSTRUKCJE SZYMCZAK

| | | | | | | |
|---|---|---|---|---|---|---|
| OBIEKT ADRES BUDOWY | Budynek biokliniki weterynaryjnego z klatką EO i dla celów sztalnych<br>63-220 Kożle, Wola Książęca, dz. nr 311/32 | | | | | |
| TEMAT | PRZEKRÓJ | | | | | |
| BRANŻA I PROJEKTY | Arch. + Konstr. | DATA WYKONANIA | lderpiert 2018 | SKALA RYSUNKU | 1:20 | NR RYSUNKU 10 |
| AUTOR PROJEKTU | | | | | | |
| OPRACOWANIE: | | PROJEKTANT: | | | | |
| MGR INŻ. ADAM SZYMCZAK<br>Jarocin, ul. Storkówko Mikołajczyka 27<br>63-200 Jarocin<br>Tel. 667-440-774 | | INŻ. BUD. RYSZARD KOWALSKI<br>uprawniony projektant i kierownik<br>specjalności konstrukcyjno-budowlanej<br>budowlanej i architektonicznej<br>Upr. UA/N-6286/95/95 i UA/W-6385/11/88<br>Jarocin, ul. Grażynowa 12, tel. 603-478-908 | | | | |

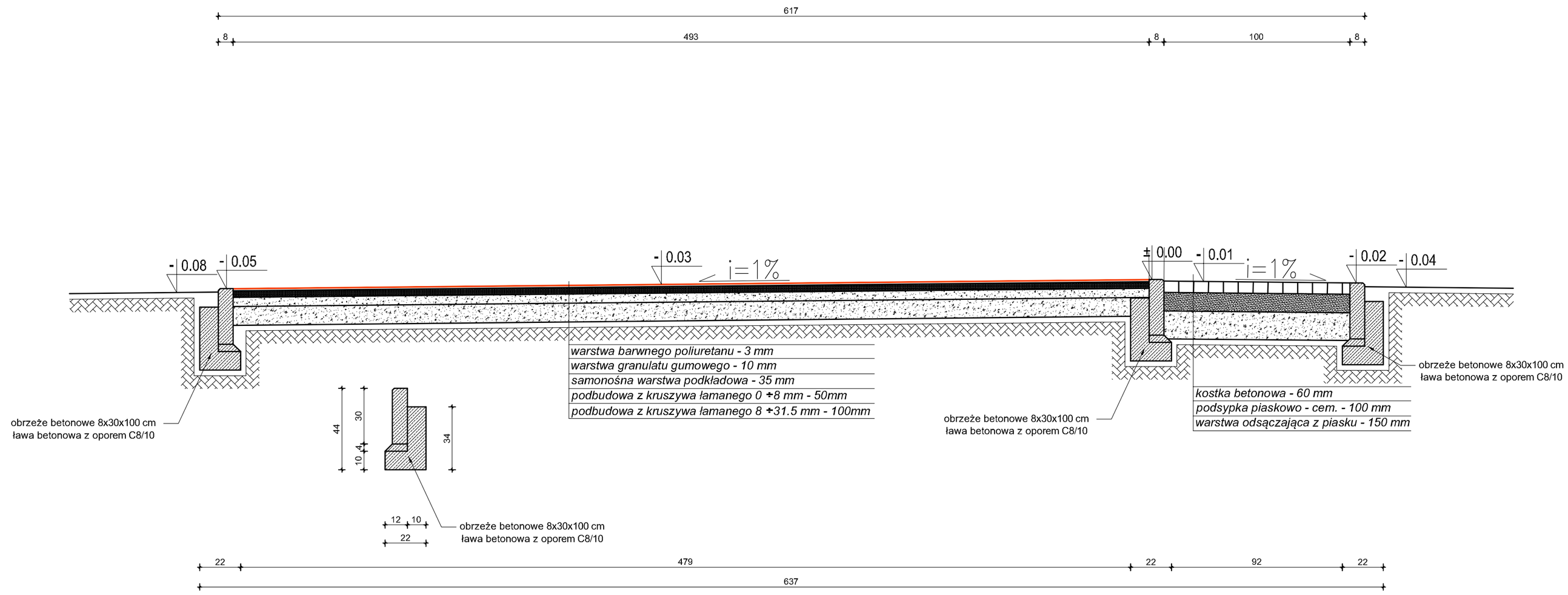


ARCHITEKTURA KONSTRUKCJE SZYMCZAK

| | | | | | | | |
|---|---|---|---|---|---|---|---|
| OBIEKT | Budowa boiska wielofunkcyjnego i bieżni 60 m dla celów szkolnych | | | | | | |
| ADRES BUDOWY | 63-220 Kotlin, Wola Książęca, dz. nr 31 i 32 | | | | | | |
| TEMAT | PRZEKRÓJ PRZEZ BIEŻNIĘ | | | | | | |
| BRANŻA PROJEKTU | Arch. + Konstr. | DATA WYKONANIA | sierpień 2016 | SKALA RYSUNKU | 1:20 | NR RYSUNKU | 11 |
| AUTOR PROJEKTU | | | | | | | |
| OPRACOWANIE | | PROJEKTANT | | | | | |
| MGR INŻ. ADAM SZYMCZAK<br>Jarocin, ul. Stanisława Mikołajczyka 27<br>63-200 Jarocin<br>Tel. 667-440-114 | | INŻ. BUD. RYSZARD KOWALSKI<br>uprawniony projektant i kierownik budowy w specj. konstrukcyjno-budowlanej i architektonicznej<br>Upr. UAN-8386/85/86 i UAN-8386/110/88<br>Jarocin, ul. Deszczowa 12, tel. 603-878-908 | | | | | |

POLSKA IZBA INŻYNIERÓW BUDOWNICTWA

# Zaświadczenie

o numerze weryfikacyjnym:

WKP-6VA-IB9-65S *

Pan Ryszard Kowalski o numerze ewidencyjnym WKP/BO/2393/01

adres zamieszkania ul. Deszczowa 12, 63-200 Jarocin

jest członkiem Wielkopolskiej Okręgowej Izby Inżynierów Budownictwa i posiada wymagane ubezpieczenie od odpowiedzialności cywilnej.

Niniejsze zaświadczenie jest ważne do dnia 2016-12-31.

Zaświadczenie zostało wygenerowane elektronicznie i opatrzone bezpiecznym podpisem elektronicznym weryfikowanym przy pomocy ważnego kwalifikowanego certyfikatu w dniu 2015-11-19 roku przez:

Włodzimierz Draber, Przewodniczący Okręgowej Rady Wielkopolskiej Okręgowej Izby Inżynierów Budownictwa.

(Zgodnie art. 5 ust 2 ustawy z dnia 18 września 2001 r. o podpisie elektronicznym (Dz. U. 2001 Nr 130 poz. 1450) dane w postaci elektronicznej opatrzone bezpiecznym podpisem elektronicznym weryfikowanym przy pomocy ważnego kwalifikowanego certyfikatu są równoważne pod względem skutków prawnych dokumentom opatrzonym podpisami własnoręcznymi.)

* Weryfikację poprawności danych w niniejszym zaświadczeniu można sprawdzić za pomocą numeru weryfikacyjnego zaświadczenia na stronie Polskiej Izby Inżynierów Budownictwa www.piib.org.pl lub kontaktując się z biurem właściwej Okręgowej Izby Inżynierów Budownictwa.

Poprawność uznana
Digitally signed by [illegible]
DRABER, WOJCIECH [illegible]
Date: 2015.11.19 [illegible]
Reason: Elektronicz[illegible] PIIB
Location: Poznań, [illegible]

Urząd W[illegible] [illegible]

Kalisz, dnia 1986-12-17 19... r.

(pieczęć)

Nr UAN-8386/85/86

# DECYZJA O STWIERDZENIU PRZYGOTOWANIA ZAWODOWEGO

do pełnienia samodzielnych funkcji technicznych w budownictwie

Na podstawie § 5 ust.1, § 7, § 6 ust.3 -- i §13 ust. 1 pkt. 2 lit. --

rozporządzenia Ministra Gospodarki Terenowej i Ochrony Środowiska z dnia 20 lutego 1975 r. w sprawie samodzielnych funkcji technicznych w budownictwie (Dz. U. Nr 8, poz. 46) stwierdza się, że:

Obywatel(ka) Ryszard Jan KOWALSKI
(imię i nazwisko)

inżynier budownictwa
(tytuł naukowy — zawodowy)

urodzony(a) dnia 01 lipca 19 45 r. w Fürth / Niemcy/

OPŁATA SKARBOWA 50 zł 50 gr

posiada przygotowanie zawodowe upoważniające do wykonywania samodzielnej funkcji

projektanta, kierownika budowy i robót
(rodzaj funkcji)

w specjalności konstrukcyjno-budowlanej
(rodzaj specjalności techniczno-budowlanej)

w zakresie

(specjalizacja zawodowa)

WA Kraków MK-BUA/14 zam. Nr 118-83

DN-15 zam. 0919-82 2900 szt.

Obywatel(ka) Ryszard Jan K O W A L S K I jest upoważniony(a) do:
(imię i nazwisko)

1/ kierowania , nadzorowania i kontrolowania budowy i robót, kierowania i kontrolowania wytwarzania konstrukcyjnych elementów budowlanych oraz oceniania i badania stanu technicznego w zakresie wszelkich budynków oraz innych budowli, z wyłączeniem linii, węzłów i stacji kolejowych, dróg oraz lotniskowych dróg startowych i manipulacyjnych, mostów, budowli hydrotechnicznych i wodnomelioracyjnych,

2/ sporządzania projektów w zakresie rozwiązań konstrukcyjno-budowlanych budynków oraz innych budowli, z wyłączeniem linii, węzłów i stacji kolejowych, dróg oraz lotniskowych dróg startowych i manipulacyjnych, mostów, budowli hydrotechnicznych i melioracji wodnych,

3/ sporządzania w budownictwie osób fizycznych projektów w zakresie rozwiązań architektonicznych:

a/ budynków inwentarskich i gospodarczych, adaptacji projektów typowych i powtarzalnych innych budynków oraz sporządzania planów zagospodarowania działki związanych z realizacją tych budynków,

b/ budowli nie będących budynkami.

==========

ZARZĄD WOJEWÓDZKI

DYREKTOR
Główny Architekt Województwa
mgr inż. arch. Mieczysław Łukowski
(podpis i pieczęć)