Poz. 14 - szt. 4

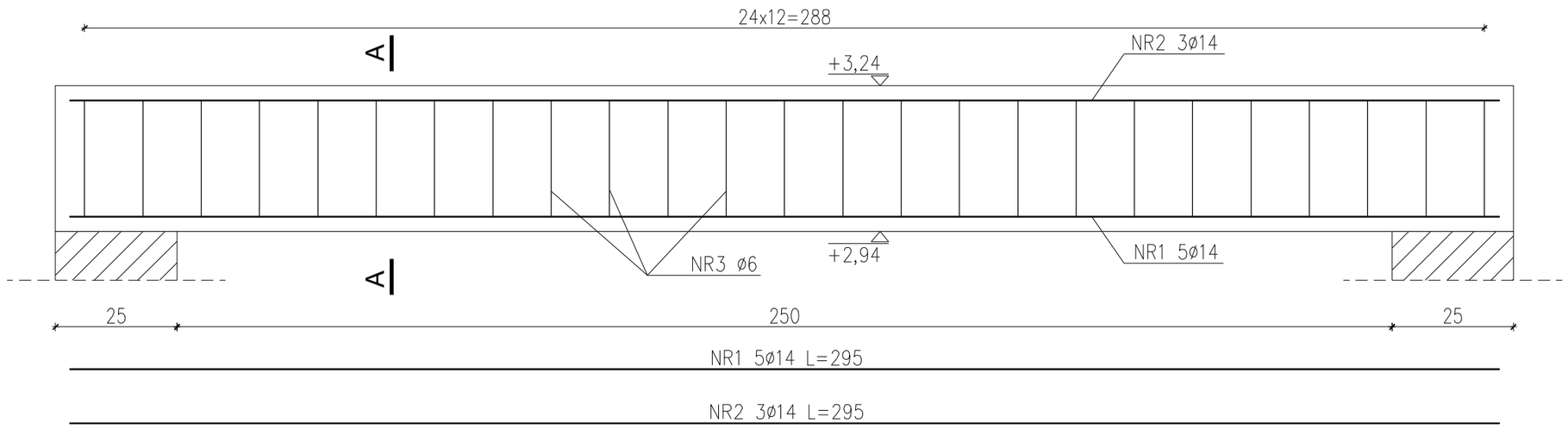

A-A

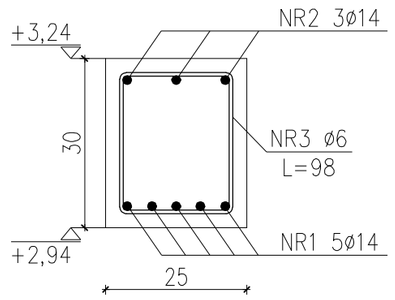

Poz. 16 - szt. 2

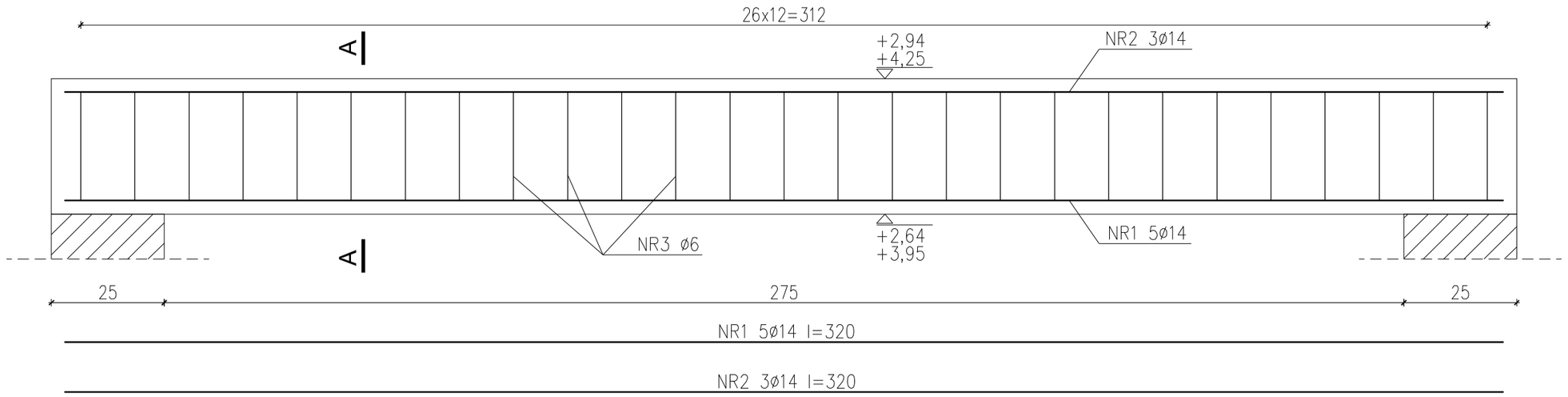

A-A

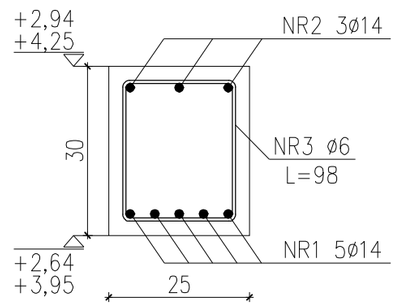

ZESTAWIENIE STALI ZBROJENIOWEJ

Nr Pręta	Średnica	Długość	Liczba w elem.	Długość w [m] dla średnic Stal A-0 St0S			Długość w [m] dla średnic Stal A-III 34GS			
	[mm]	[m]	[szt]	4,5	6	8	12	14	16	20
Poz. 14										
NR 1	14 Z	2,950	5					14,75		
NR 2	14 Z	2,950	3					8,85		
NR 3	6	0,980	25		24,50					
Razem długość			[m]		24,50			23,60		
Ciężar 1mb			[kg]	0,125	0,222	0,395	0,888	1,208	1,578	2,466
Razem ciężar dla 1 elem.			[kg]		5,44			28,52		
RAZEM:			[kg]	**33,96**						
RAZEM dla 4 szt:			[kg]	**135,84**						
Poz. 16										
NR 1	14 Z	3,200	5					16,00		
NR 2	14 Z	3,200	3					9,60		
NR 3	6	0,980	27		26,46					
Razem długość			[m]		26,46			25,60		
Ciężar 1mb			[kg]	0,125	0,222	0,395	0,888	1,208	1,578	2,466
Razem ciężar dla 1 elem.			[kg]		5,87			30,94		
RAZEM:			[kg]	**36,81**						
RAZEM dla 2 szt:			[kg]	**73,62**						

Beton C20/25 (B25)
Stal A-III (wg eurokodu 2 klasa "B")
Otulina a=3cm

TYTUŁ RYSUNKU: Poz. 14, Poz. 16		PRACOWNIA ARCHITEKTONICZNA ARCHITEKTURA, URBANISTYKA, DORADZTWO INWESTYCYJNE MGR INŻ. ARCH. WIESŁAW MOTYL 63-400 OSTRÓW WIELKOPOLSKI, UL. KROTOSZYŃSKA 18 TEL: 62 5924200 FAX: 62 5924201 E-MAIL: pa_arcus@osw.pl		ARCUS
TEMAT:	ROZBUDOWA I PRZEBUDOWA BUDYNKU URZĘDU GMINY W KOTLINIE			
LOKALIZACJA:	KOTLIN, ul. POWSTAŃCÓW WIELKOPOLSKICH 1 dz. nr 128, 125	PROJEKT BUDOWLANO-WYKONAWCZY - AKTUALIZACJA		
INWESTOR:	GMINA KOTLIN 63-220 KOTLIN, ul. POWSTAŃCÓW WIELKOPOLSKICH 1	BRANŻA: KONSTRUKCJA	DATA: 15.11.2017r.	SKALA: 1:10
PROJEKTANT:	INŻ. JAN CZABAŃSKI	Nr upr. UAN 7342-30/91 / Nr przyn. do izby. WKP/BO/0646/01	PODPIS:	
SPRAWDZAJĄCY:	INŻ. KRZYSZTOF DUPNIK specjalność: konstrukcyjno-budowlana	Nr upr. WKP/0039/POOK/07 / Nr przyn. do izby. WKP/BO/0522/07	PODPIS:	NR RYS: K11
ASYSTENT PROJEKTANTA:	INŻ. ŁUKASZ WIERZYK	Nr upr. – / Nr przyn. do izby. –	PODPIS:	